PROBOSS

KOMFORT MACHT DEN UNTERSCHIED

Die Tage sind lang, die Arbeitsbelastung ist hoch – im intensiven Einsatz von Maschinen wie Traktoren, Teleskopladern, Baumaschinen und Gabelstaplern ist der Sitzkomfort für den Fahrer der Schlüssel zum ergonomischen und sicheren Arbeitsplatz.

Praxisnah von fachkundigen Experten und kompetenten Partnern aus der Branche entwickelt, erfüllen unsere Sitze höchste Qualitätsstandards. Hochwertige Materialien aus Deutschland und technische Komponenten weltweit führender Hersteller sorgen für besten Sitzkomfort.

Einen ebenso hohen Anspruch wie an die Ergonomie und Qualität stellen wir auch an das Preis-Leistungsverhältnis unserer PROBOSS Sitze. Deswegen bieten wir Sitze in verschiedenen Ausführungen und Preisklassen an, die dem neuesten Stand der Technik entsprechen und passend zu den individuellen Anforderungen von Fahrer und Maschine ausgewählt werden können.

Den Auftakt für das neue PROBOSS Sortiment machen drei Sitze mit einer Luftfederung, mit der es sich selbst auf unseren Basismodellen so sitzt, wie auf High-End-Sitzen.
Die ergonomische Sitz- und Rückenschale sowie das mit Klimakanälen ausgestattete Polster garantieren auch bei langen Einsätzen optimalen Sitzkomfort. Die eingebaute Bandscheibenstütze fördert gesundes Sitzen und das edle Design mit durchdachten Details und einem hochwertigen Stoffbezug wertet jede Kabine auf.

Die neuen PROBOSS Sitze sind passend für Fahrzeuge kleinerer und mittlerer Bauweise.
Das Sortiment wird in den kommenden Monaten sukzessive um weitere Premium-Modelle erweitert und exklusiv über den Fachhandel angeboten. Wir wünschen Ihnen damit viel Erfolg.

HÄNDLER NETTO
GÜLTIG BIS 31.03.2021

PROBOSS

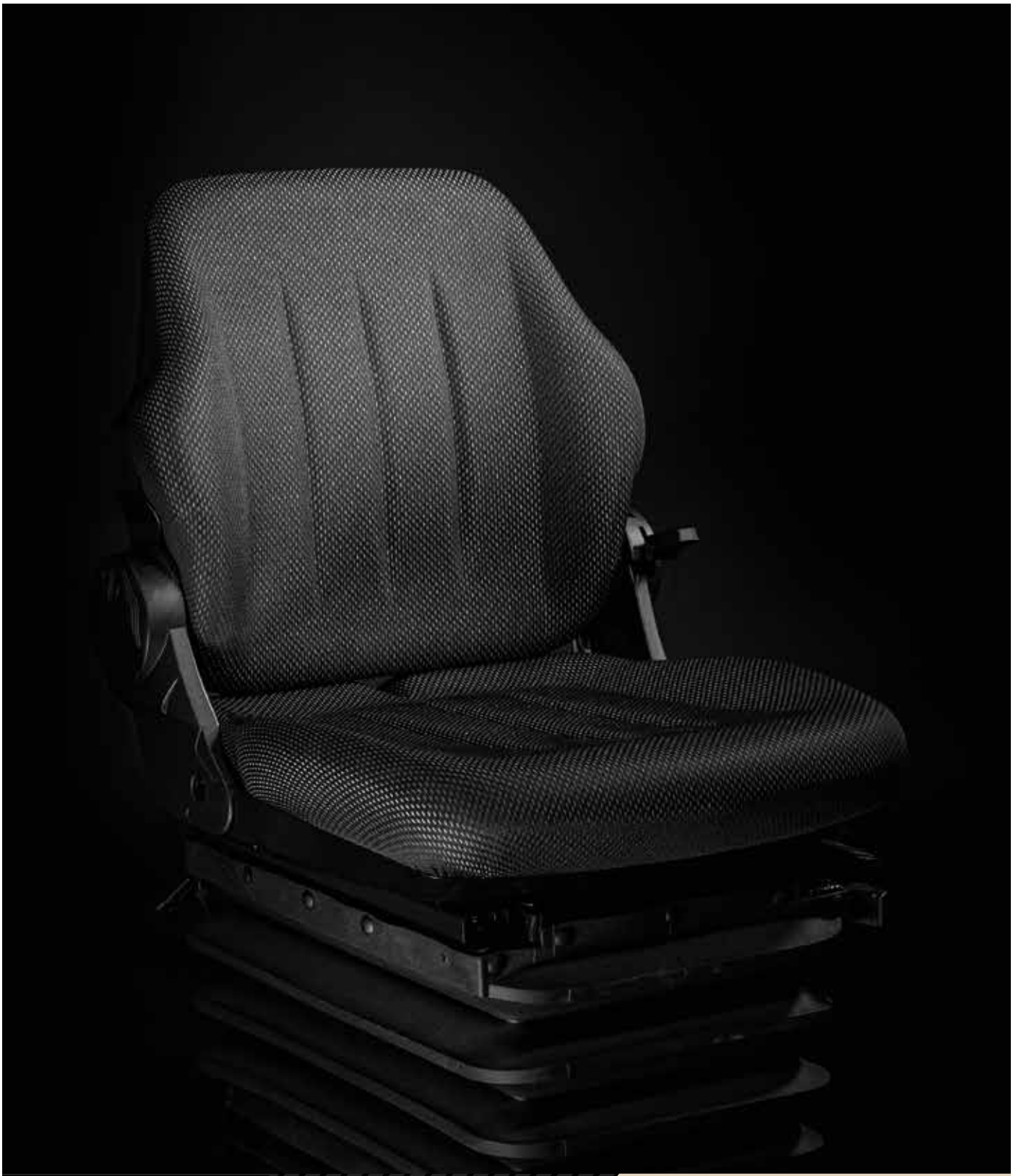

AS1480

PROBOSS

SITZ | AS1480 | LUFTGEFEDERT
Best.-Nr. 2408801480

- Luftfederung mit 12 Volt Kompressor
- Längshorizontalfederung
- stufenlose Höhenverstellung
- Längsverstellung
- Rückenlehnenneigungsverstellung
- mechanische Bandscheibenstütze
- Sitzpolsterbreite 480 mm

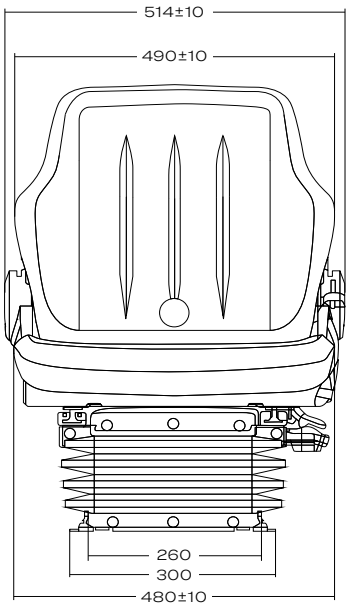

AS2480

PROBOSS

SITZ | AS2480 | LUFTGEFEDERT
Best.-Nr. 2408802480

- Luftfederung mit 12 Volt Kompressor
- Längshorizontalfederung
- stufenlose Höhenverstellung
- Längsverstellung
- Rückenlehnenneigungsverstellung
- mechanische Bandscheibenstütze
- einstellbare Comfort Armlehnen
- einstellbare Rückenverlängerung
- Sitzpolsterbreite 480 mm

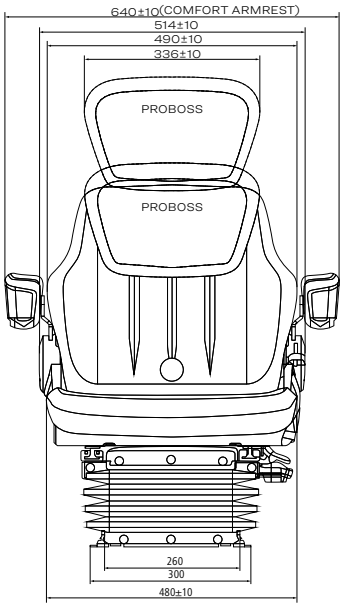

AS3520

PROBOSS

SITZ | AS3520 | LUFTGEFEDERT
Best.-Nr. 2408803520

- Luftfederung mit 12 Volt Kompressor
- Längshorizontalfederung
- stufenlose Höhenverstellung
- Längsverstellung
- Rückenlehnenneigungsverstellung
- mechanische Bandscheibenstütze
- einstellbare Comfort Plus Armlehnen
- einstellbare Rückenverlängerung
- einstellbarer Stoßdämpfer
- Drehung max. 20° rechts/links
- Sitzpolsterbreite 520 mm

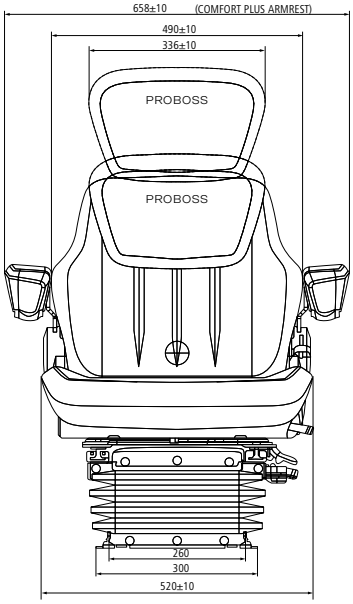

ARMLEHNE LINKS
Best.-Nr. 24088014801L

• einstellbar

ARMLEHNE RECHTS
Best.-Nr. 24088014801R

• einstellbar

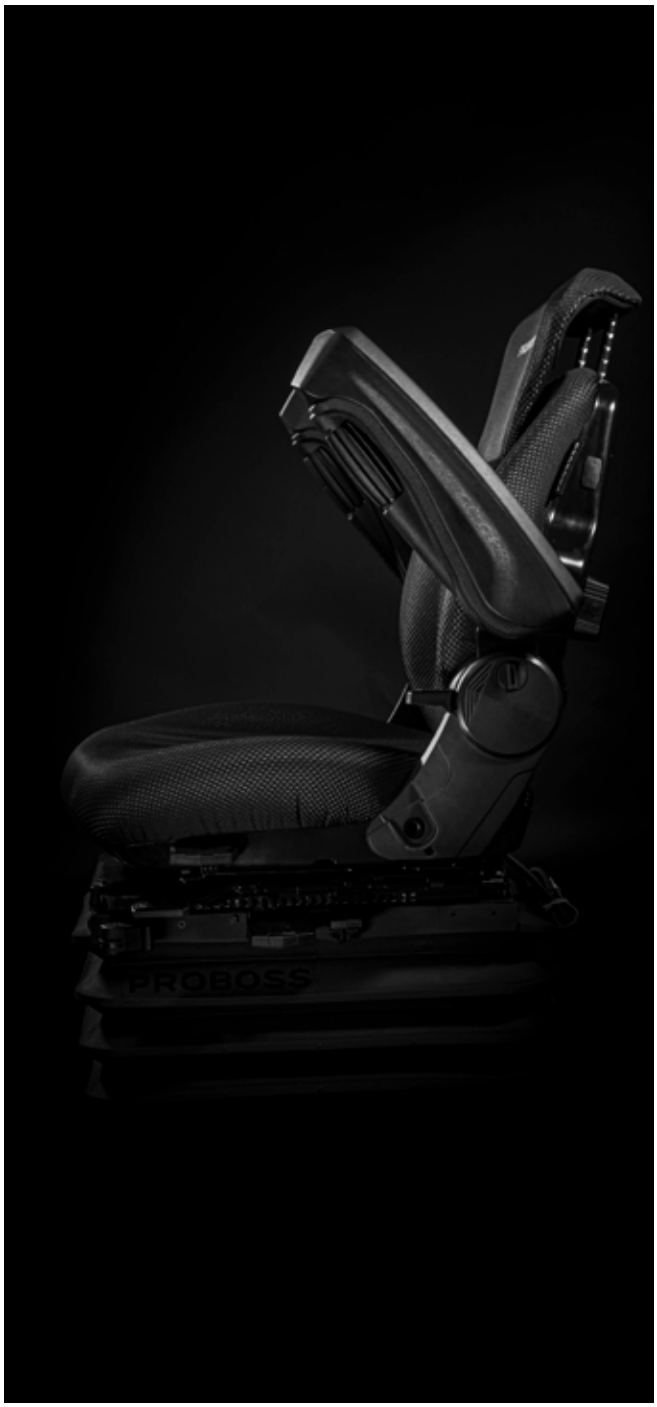

PROBOSS

RÜCKENVERLÄNGERUNG
Best.-Nr. 24088014802

• einstellbar

PROBOSS

SITZKONSOLE
Best.-Nr. 2408800000

Alle Preise sind in EUR zzgl. der gesetzlichen MwSt. ©2021 Nachdruck, auch auszugsweise, nur mit schriftlicher Genehmigung.
Für die gesamte Preisliste gelten freibleibende Preise. Technische Änderungen und Irrtümer vorbehalten. Warenabgabe nur solange der Vorrat reicht.

PROBOSS

Die PROBOSS Sitze im Paket sind unser exklusives Angebot an Sie, Ihren Verkaufsraum noch attraktiver zu gestalten. Mit den drei Premium-Sitzen und den dazugehörigen Konsolen schaffen Sie für Ihre Kunden eine spannende Möglichkeit ihren Sitz selbst auszuwählen und vorab zu testen. So überzeugen Sie Ihre Kunden ab sofort direkt beim Verkaufsgespräch von der neuen Alternative im Markt. Mit unserem PROBOSS Shop - Paket erhalten Sie die passenden Konsolen für die Ausstellung der drei PROBOSS Sitze kostenfrei dazu.

SHOP PAKET
AS1480 | AS2480 | AS3520 | 3X SITZKONSOLE
Best.-Nr. 2408810000

PROBOSS

INDIVIDUELLER SITZKOMFORT

Die Bedürfnisse des Fahrers stehen bei den Sitzen von PROBOSS im Mittelpunkt. Die einstellbare Lordosenstütze als Unterstützung der Lendenwirbelsäule, die feinstufige Einstellung der Rückenlehne sowie die optional erhältlichen, verstellbaren Armlehnen sorgen für ermüdungsfreies Sitzen. Mit qualitativ hochwertigen Bezugsstoffen Made in Germany stellen wir die Langlebigkeit der Polster nachhaltig sicher.

VERGRÖSSERTE LAUFROLLEN

Durch größere Laufrollen trotz kompakter Bauweise garantieren alle PROBOSS Sitze eine hohe Laufruhe des Federungssystems und sind gleichzeitig extrem robust. Unempfindlicher gegen Staub und Verschmutzungen, erreichen unsere Laufrollen eine deutlich höhere Lebensdauer.

HOCHWERTIGE KOMPONENTEN

Für besten Schwingungskomfort haben wir uns für Komponenten führender, deutscher und europäischer Hersteller entschieden. Damit garantieren wir höchste Qualitätsstandards und Funktionalität aller PROBOSS Sitze.

KOMPAKTE BAUHÖHE

Alle PROBOSS Sitze zeichnen sich durch eine ausgesprochen kompakte Bauhöhe aus und weisen einen besonders niedrigen Seat Index Point (SIP) auf. Trotz der niedrigen Bauhöhe verfügen alle Sitze von PROBOSS über einen hervorragenden Schwingungskomfort.

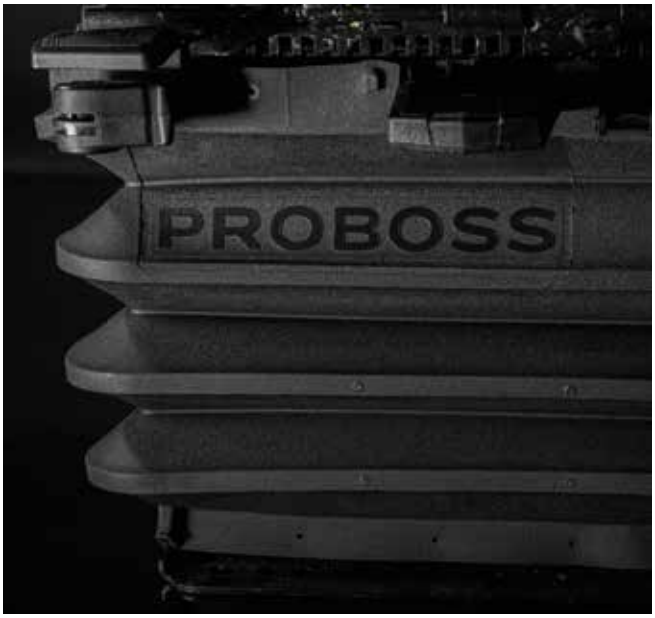

NIEDERFREQUENZFEDERUNG

Mit der innovativen Niederfrequenzfederung bieten PROBOSS Sitze besten Sitz- und Fahrkomfort. Gesundheitsschädliche Schwingungen werden reduziert und ein Aufschaukeln des Sitzes während der Feldarbeit verhindert.

KOMPATIBILITÄT

Die PROBOSS Sitze sind unter anderem kompatibel bzw. verbaubar bei Sitzen der folgenden Bezeichnungen: LS95H1/90A(R), MSG95G/721 bis 741, MSG95GL/721 bis 741, MSG95A/721 bis 741 und MSG95AL/721 bis 741.

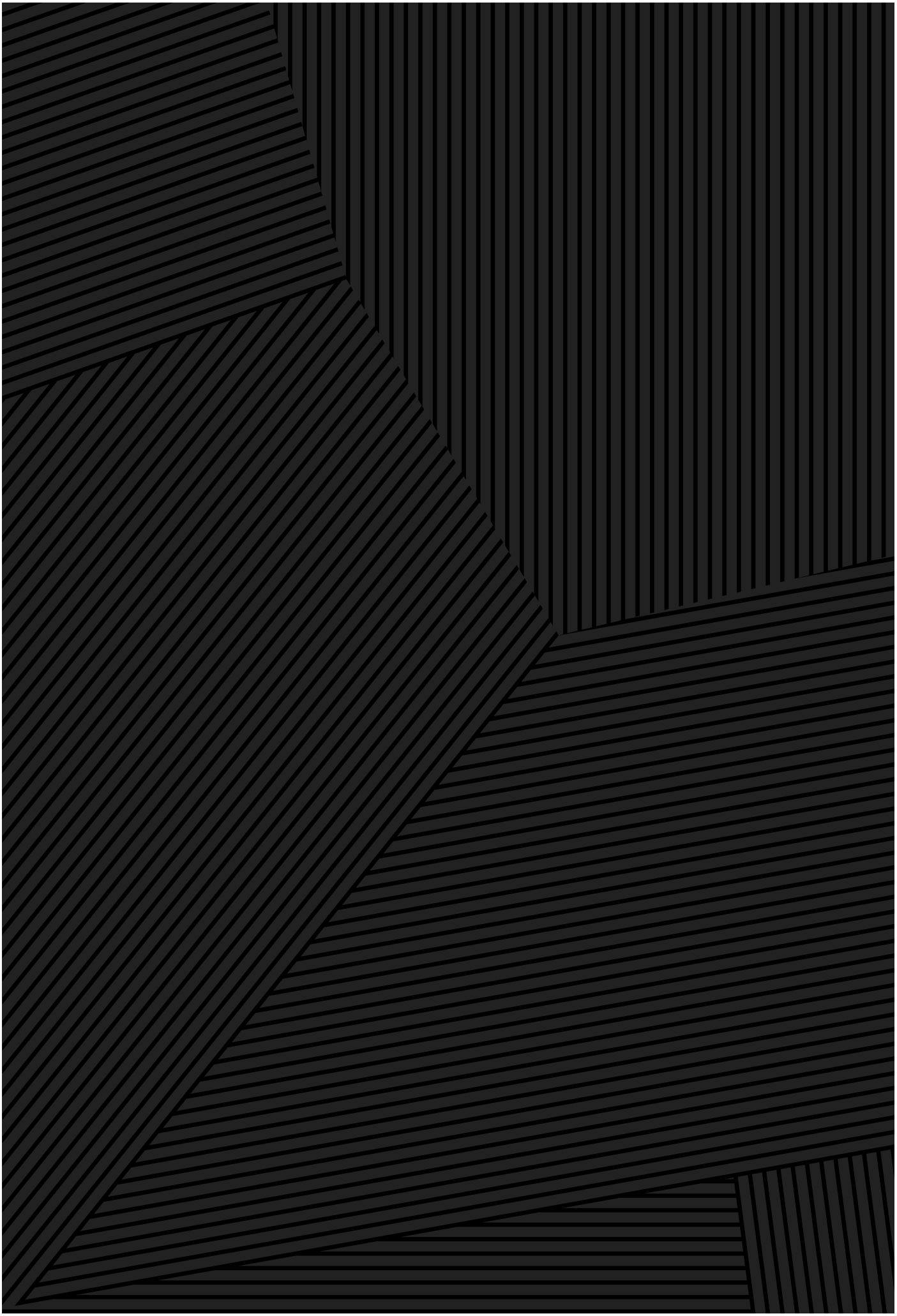

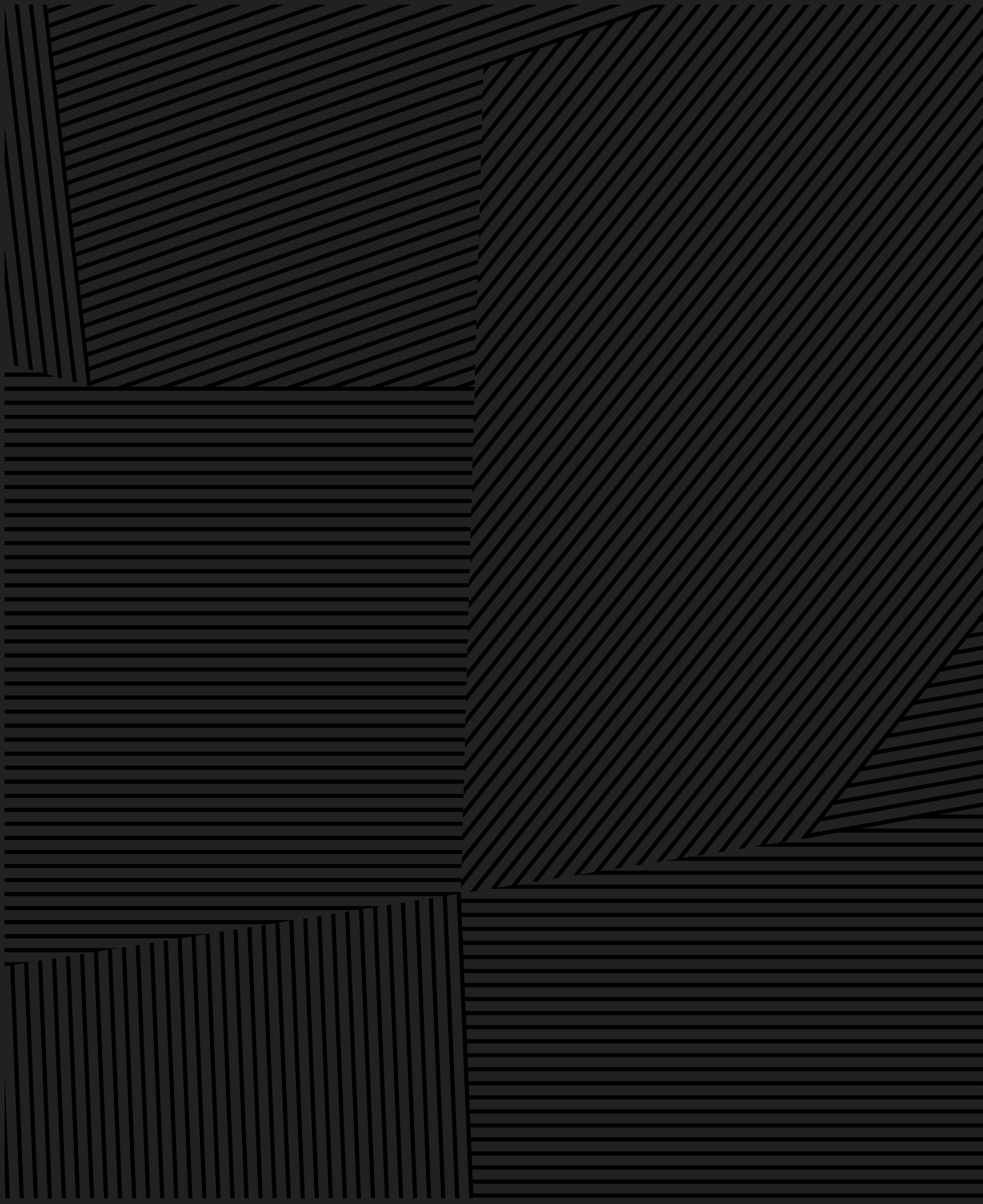

2021

www.proboss.com